A15 Planfräser *Face mills, Fraises à surfacer, Frese a spianare*

Aufsteckfräser *Shell type mills, Fraises à alésage, Frese per attacco a manicotto*

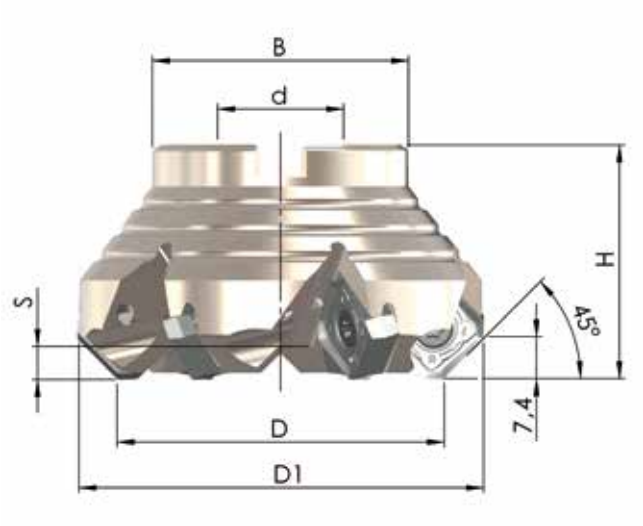

Bestell-Nr. *Order-No., Référence, Codice*	D	D_1	H	d	B	S	Z	MS
45PP-050-554-4	50	64,2	45	22	46	6,3	4	MS 10x25-912
45PP-063-554-5	63	77,2	45	22	46	6,3	5	MS 10x25-912
45PP-080-554-6	80	94,2	55	27	58	6,3	6	MS 12x35-912
45PP-100-554-7	100	114,2	55	32	78	6,3	7	MS 16x35-6912
45PP-125-554-9	125	139,2	63	40	90	6,3	9	MS 20x55-7991
45PP-160-554-11	160	174,2	63	40	90	6,3	11	MS 20x55-7991
Enge Teilung *close pitch, à pas réduit, a passo stretto:*								
45PP-050-554-5	50	64,2	45	22	46	6,3	5	MS 10x25-912
45PP-063-554-6	63	77,2	45	22	46	6,3	6	MS 10x25-912
45PP-080-554-7	80	94,2	55	27	58	6,3	7	MS 12x35-912
45PP-100-554-9	100	114,2	55	32	78	6,3	9	MS 16x35-6912
45PP-125-554-11	125	139,2	63	40	90	6,3	11	MS 20x55-7991
45PP-160-554-13	160	174,2	63	40	90	6,3	13	MS 20x55-7991

MS= Mittenschraube *Central screw, Vis centrale, Vite centrale di fissaggio*

A15 Fräswendeplatten und Schnittdaten

Milling inserts and parameters, Plaquettes de fraisage et paramètres, Inserti e parametri di taglio

			HT45 (code 31)	HT32 (code 33)	HT20 (code 32)				
	JMA15-454- IK 16,2 x 7,1 H	Order-No.	**A15A-FC31**	**A15A-EB33**	**A15A-DA32**				
		f_z [mm]	0,30 (0,20-0,50)	0,30 (0,20-0,50)	0,40 (0,20-0,60)				
	JMA15-554- IK 16,2 x 7,1 M S	Order-No.	**A15A-HE31**	**A15A-GD33**	**A15A-MJ32**				
		f_z [mm]	0,20 (0,15-0,30)	0,20 (0,15-0,30)	0,30 (0,15-0,50)				
	JMA15-754- IK 16,2 x 7,1 M S	Order-No.	**A15A-LH31**	**A15A-KG33**	**A15A-JF32**				
		f_z [mm]	0,20 (0,15-0,30)	0,20 (0,15-0,30)	0,30 (0,15-0,50)				
			10	10	10				

v_c [m/min]	**Stahl** *Steel Acier Acciaio*	**Rostfrei** *Stainless Acier inoxydable Inossidabile*	**Guss** *Cast iron Fonte Ghisa*	**NE-Metalle** *Non-ferrous metals Non ferreux Metalli non ferritici*	**Hochwarmfest** *Highly heat-resistant Superalliages Resistente al calore*	**Gehärtet** *Tempered Aciers traités Temprato*
HT45	250 (200 - 350)	240 (140 - 300)	240 (130 - 280)			
HT32	250 (200 - 350)	240 (140 - 300)			60 (40 - 200)	
HT20			260 (180 - 350)			80 (40 - 120)

Ersatzteile *Spare parts, Pièces de rechange, Parti di ricambio*

SS 5,0-4 (M = 4,8-5,0-2,5 Nm)	**T 20**	**Fett** *Grease, Graisse, Grasso*

Jongen Werkzeugtechnik GmbH | Siemensring 11 | 47877 Willich | Germany
Tel.: +49 (0) 21 54 92 85-0 | Fax: +49 (0) 21 54 9285 9 2000
Email: info@jongen.de | www.jongen.de